EKOSERVIS®
SLOVENSKO

STUDŇOVÉ ŠACHTY

STUDŇOVÉ ŠACHTY

1. O produkte

Studňová šachta sa používa pre vrchné ukončenie studňového vrtu, prípadne na umiestnenie technológie ponorného čerpadla. Šachty sú vyrobené z PP ako kruhové, alebo oválne. Sú určené pre obytné domy, chaty a iné zariadenia.

2. Princíp

- z vonkajšej strany sú vystužené proti vonkajšiemu tlaku
- hrdlový prechod na vrt
- opatrené spojkou pre potrubie odberu
- prechodka na NN
- osadené plastové stúpačky alebo rebrík
- ukončené nastaviteľným komínkom ø 600 mm

3. Výhody

- zaručená vodotesnosť
- nízka hmotnosť
- výborná manipulácia pri doprave a montáži

4. Veľkostné rady

Studňová šachta kruhová

KRUH 1 – ø 800/1200 mm
KRUH 2 – ø 1000/1600 mm
KRUH 3 – ø 1200/1800 mm
KRUH 4 – ø 1000/1300 mm

- plus vstupný komínok ø 600 mm rôznej výšky s poklopom

Studňová šachta oválna
OVÁL 1 – 900 až 1200 mm, výška 1600 mm
OVÁL 2– 900 až 1200 mm, výška 1900 mm
OVÁL 3 – 900 až 1200 mm, výška 2200 mm
OVÁL 4 – 900 až 1200 mm, výška 1800 mm
OVÁL 5 – 900 až 1200 mm, výška 2150 mm

- nastaviteľný vstupný komínok rôznej výšky s poklopom ø 600 mm
- dodávka atypických rozmerov podľa požiadavky zákazníka

5. Garancia

- záručná doba 2 roky
- kvalita šachty i na konci záručnej doby spĺňa požiadavky investora, noriem a predpisov

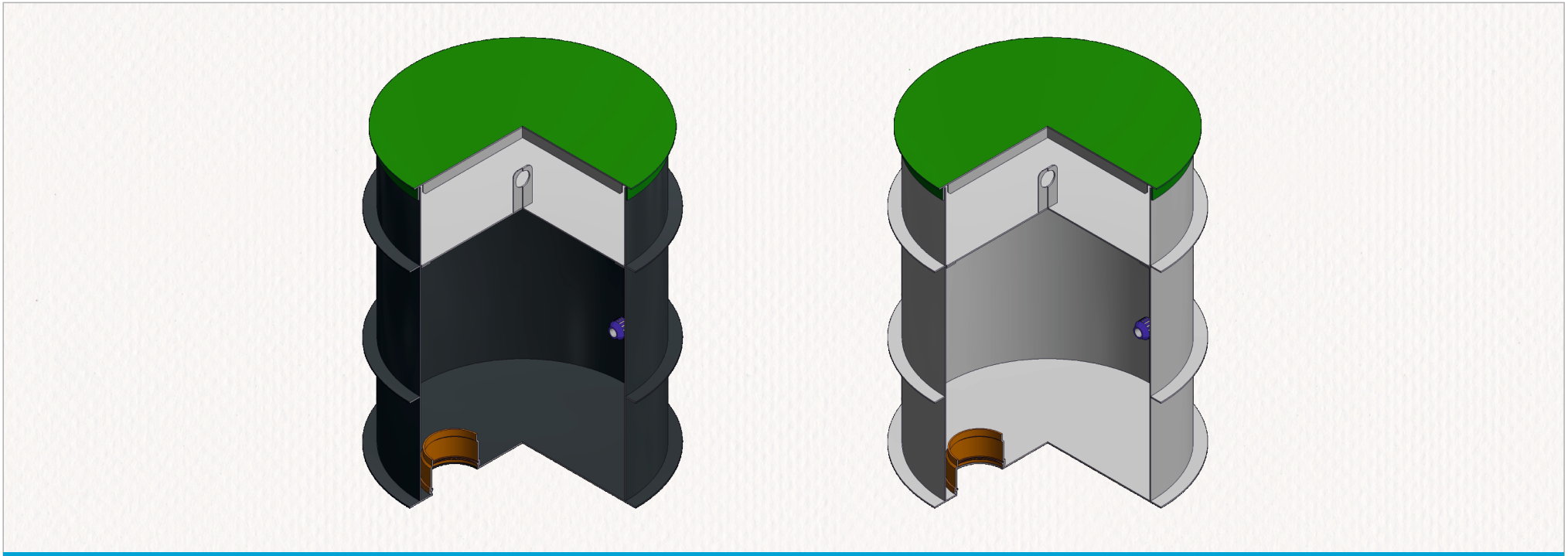

Studňová šachta - schéma 3D

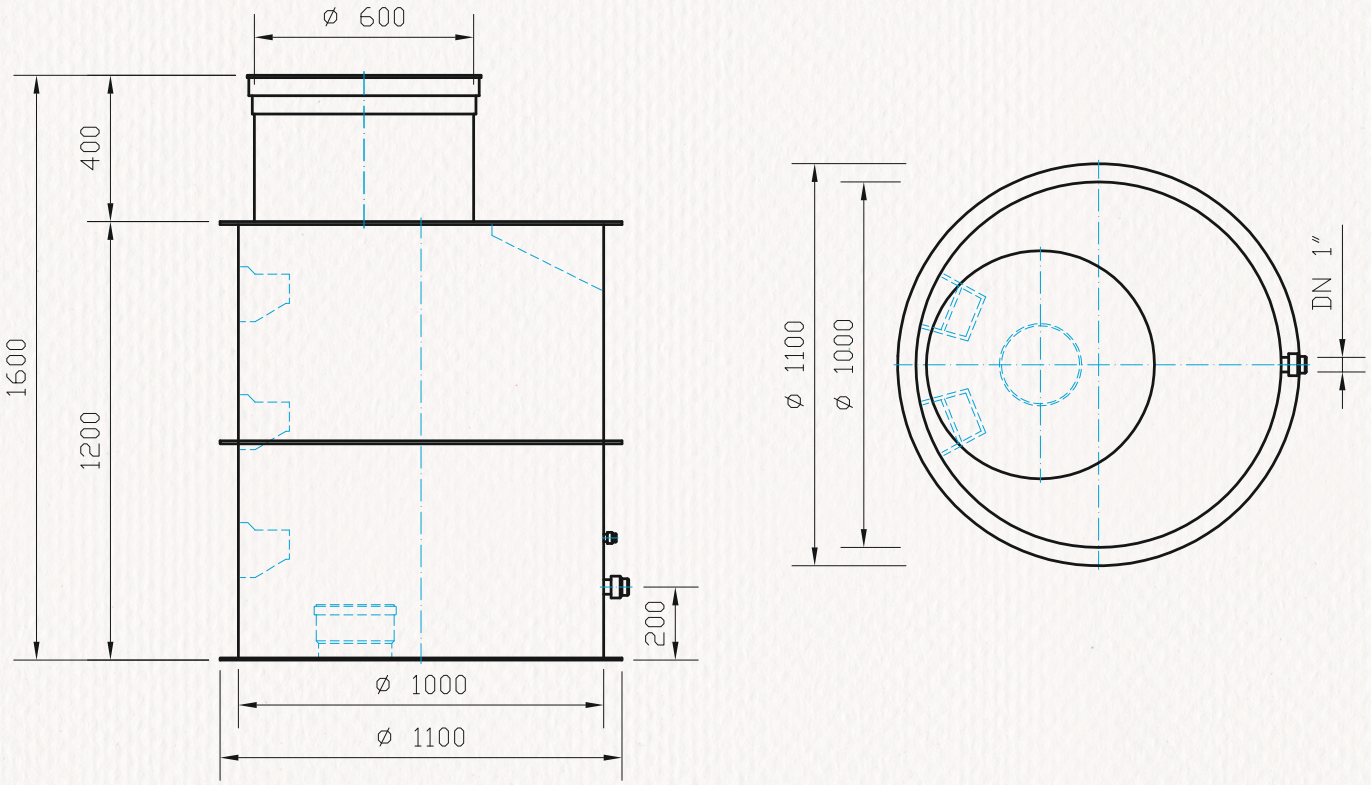

Studňová šachta - kruhová, Ø1000x1600mm

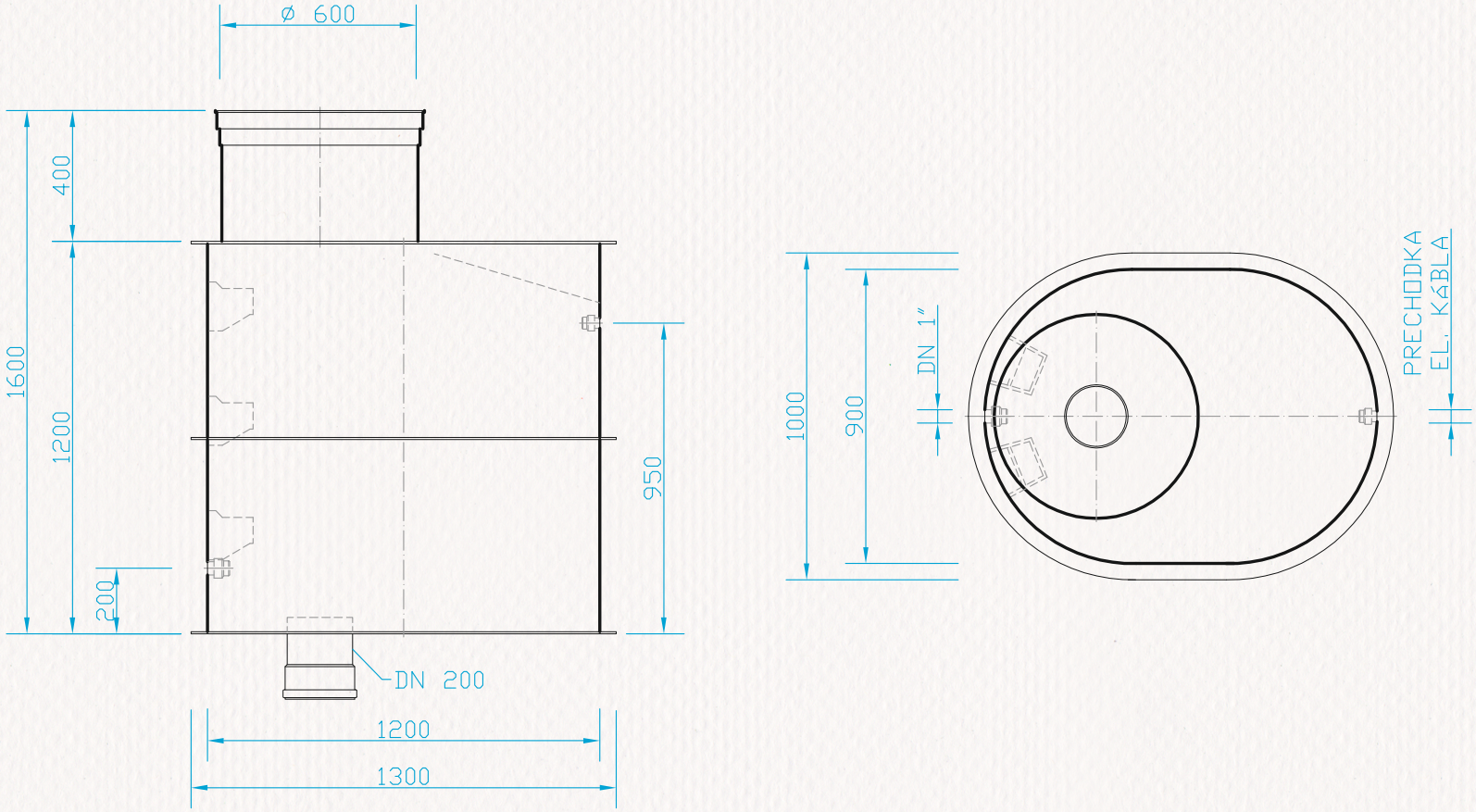

Studňová šachta - ovál 1, 1200x900x1600mm

Pohľad na studňovú šachtu

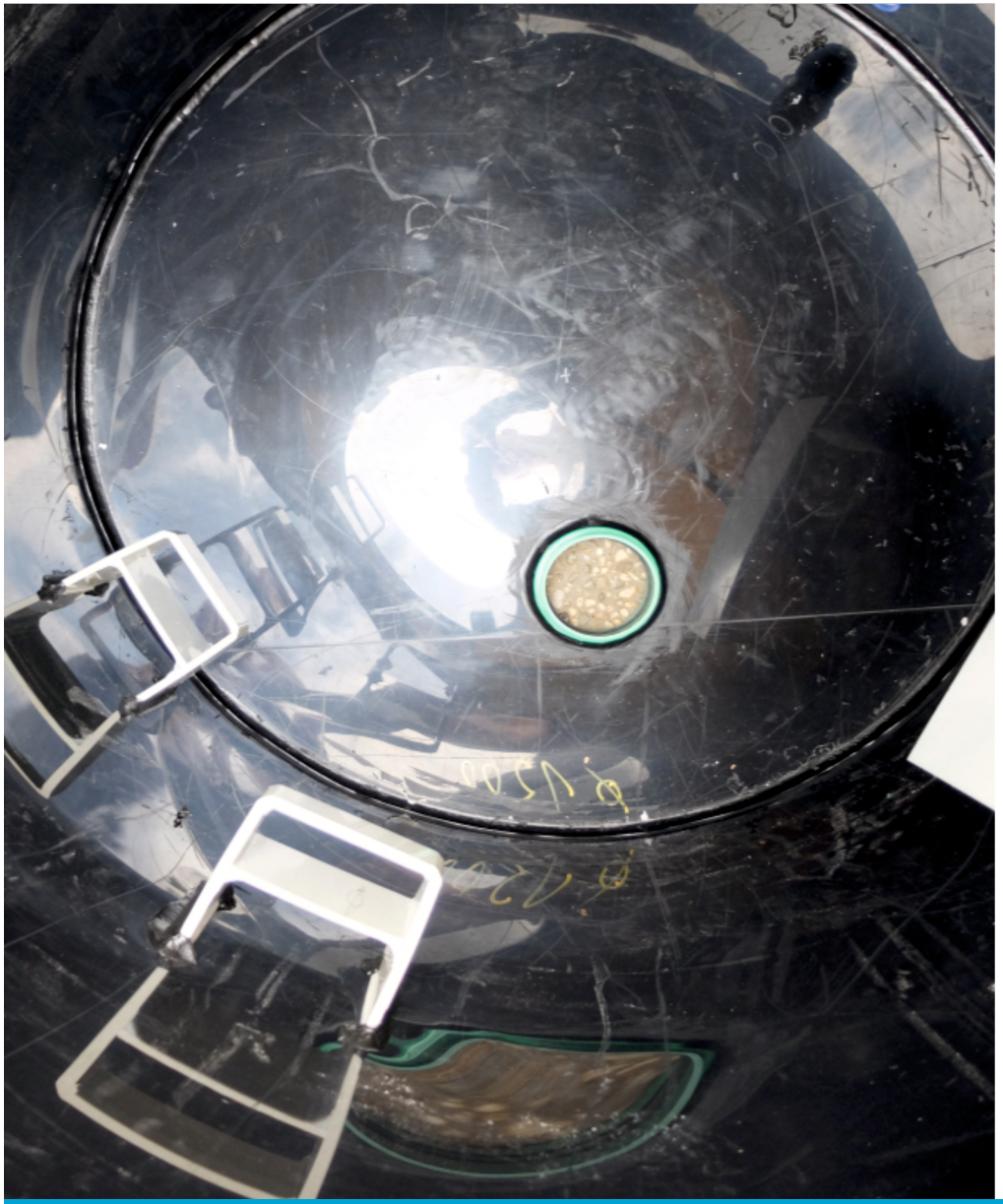

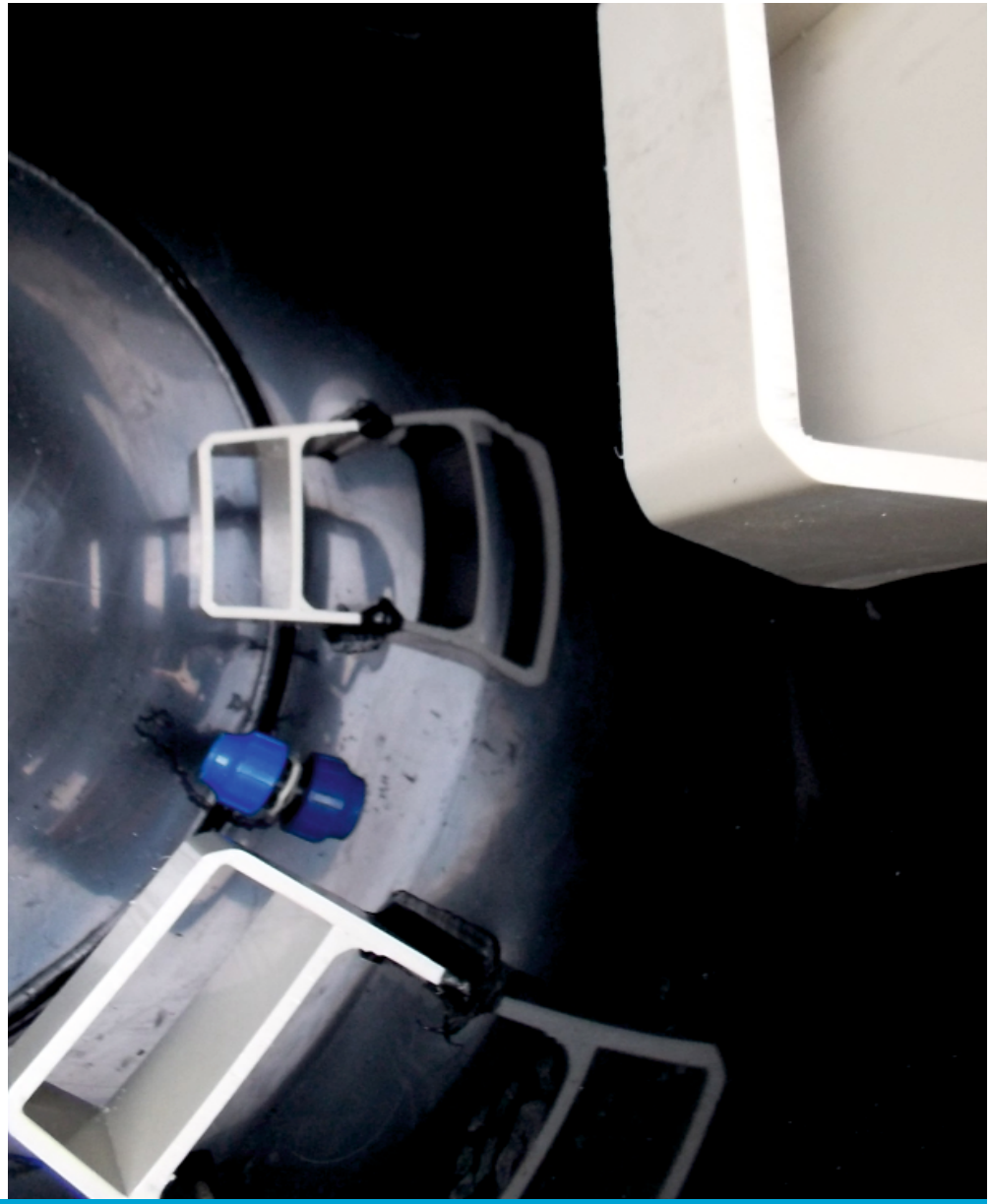

Vnútro studňovej šachty

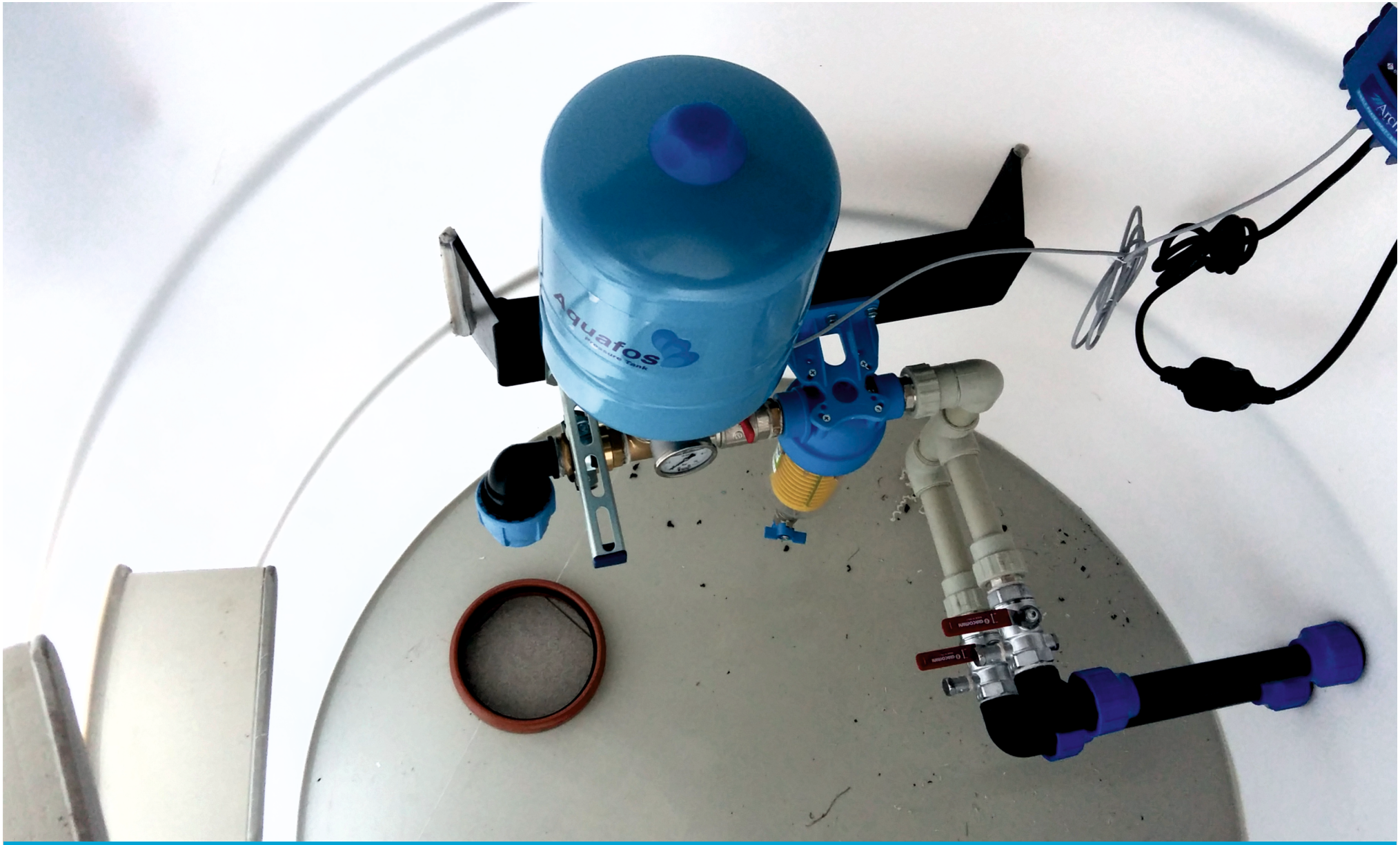

Technologické vybavenie studňovej šachty

ČISTÁ VODA
PRE ĽUDSTVO

EKOSERVIS®
SLOVENSKO

EKOSERVIS SLOVENSKO s.r.o.,
Stredná 126, 059 91 VEĽKÝ SLAVKOV
Tel.: +421 52 788 03 11,
Zákaznícka linka: 0905 202 502,
Servisná linka: 0905 960 431
E-mail: ekoservis@ekoservis.sk
FB: www.facebook.com/cistenievod

www.ekoservis.sk

JEDINEČNÝ TECHNOLOGICKÝ SYSTÉM V ČISTENÍ ODPADOVÝCH VÔD
MEMBRANE SYSTEM

LÍDER V ČISTIARŇACH ODPADOVÝCH VÔD NA TRHU
EKOSERVIS SLOVENSKO
EKOSERVIS.SK

BUDUJEME ČISTEJŠIE ŽIVOTNÉ PROSTREDIE
ČISTEJŠIA VODA
CISTEJSIAVODA.SK