EKOSERVIS®
SLOVENSKO

MERANIE PRIETOKU

BUDUJEME ČISTEJŠIE ŽIVOTNÉ PROSTREDIE
CISTEJSIAVODA.SK

MERANIE PRIETOKU

1. O produkte

Množstvo odpadových vôd sa zabezpečuje technicky vhodným a certifikovaným meradlom.
Certifikované meradlá na meranie množstva odpadových vôd a kalov sa používajú:

- v procese čistenia
- na meranie surových splaškových odpadových vôd na prítoku
- na meranie vyčistených odpadových vôd na odtoku

Meranie prietoku na voľných hladinách – Parshallov žľab, Venturiho žľab, Thomsonov prepad.

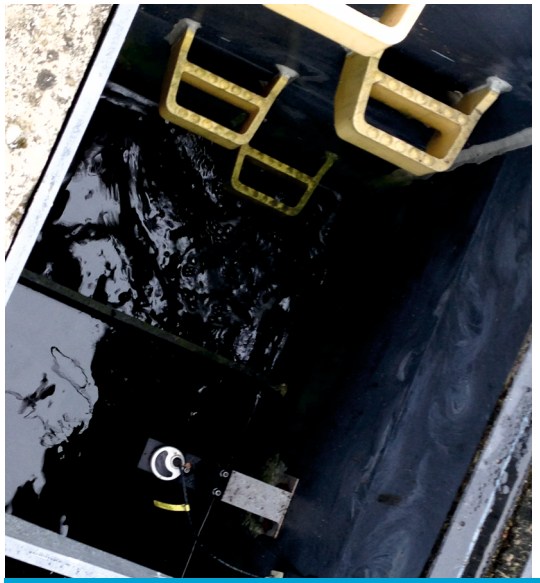

Merné žľaby

Využitie:

- v otvorenom žľabe
- v potrubiach – prietokomer
- objemové
- pitné
- splaškové a priemyselné
- povrchové a dažďové
- chemické a vody silne znečistené
- s penou na hladine

2. Princíp

1. Merný profil a snímacia jednotka prepojená káblom s vyhodnocovacou jednotkou.

Prevedenie:

- okamžitý prietok / $l.s^{-1}$/
- denný prietok Q24 / $m^3.d^{-1}$/
- celkové množstvo vôd od začiatku mesiaca
- celkové množstvo vôd od začiatku roka
- meranie výšky hladiny
- pamäť: cca 3 000 záznamov
- 256 BYTE pre štatistiku

2. Odčítavanie údajov manuálne, prenosom a ich zálohovanie.

3. Výhody

- zariadenia sú typové v zmysle Zákona o metrológii č. 142/2000 Z. z.
- sú zaradené do skupiny určených fakturačných meradiel

4. Veľkostné rady

- typový rad nemá ohraničenie
- merné zariadenie sa navrhuje na základe:
    1. potrebného meraného prietoku
    2. vhodného systému

5. Garancia

- záručná doba 2 roky

6. Servis

- záručný a pozáručný servis do 24 hodín, max. do 48 hodín (So, Ne, Sv) od nahlásenia poruchy
- na základe uzatvorenej dohody, resp. na požiadanie
- technické opravy meradla, snímacia a vyhodnocovacia jednotka
- obnova platnej certifikácie

Meranie v potrubí

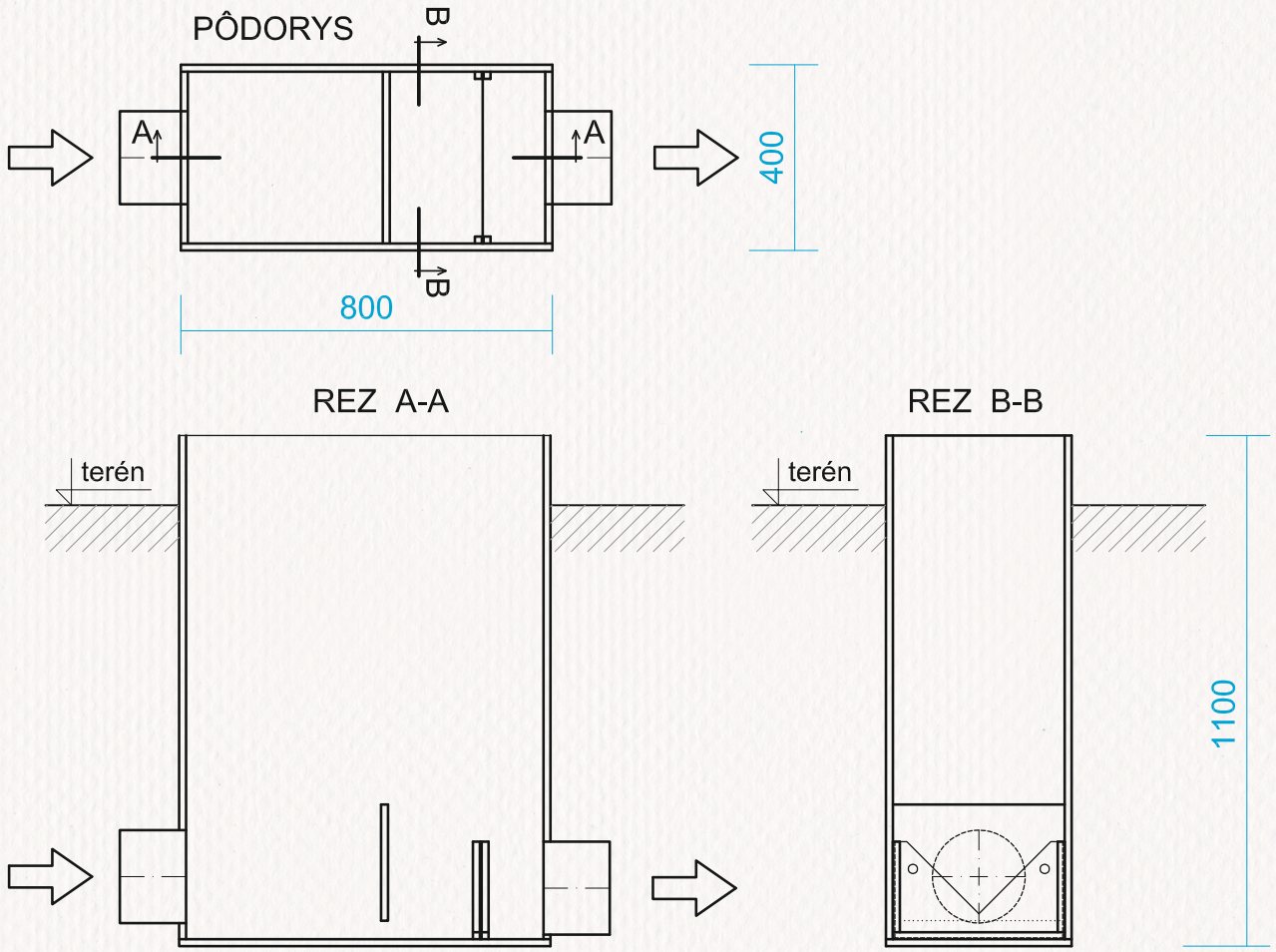

Merný objekt - vzor

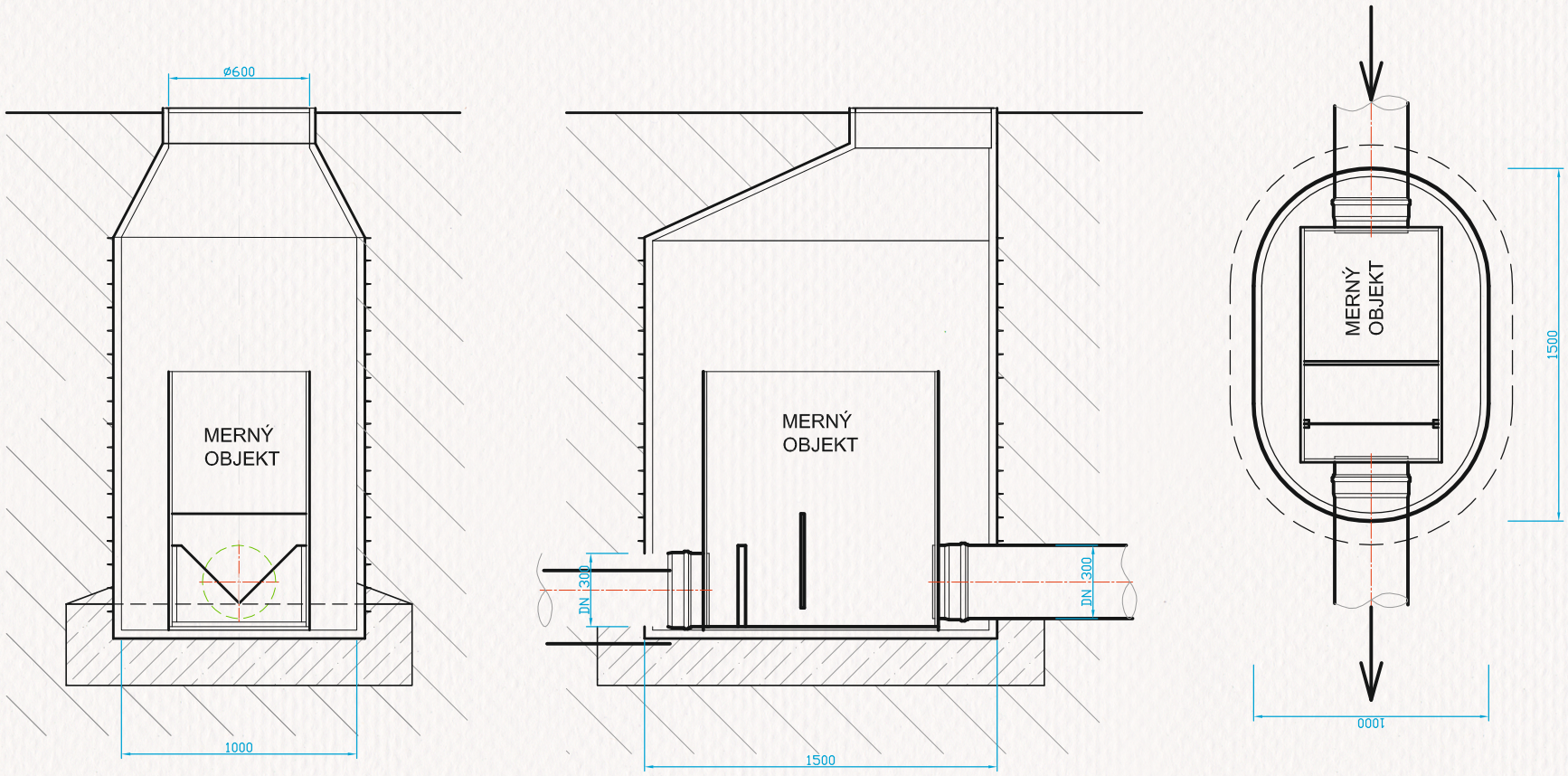

Merný objekt v šachte- vzor

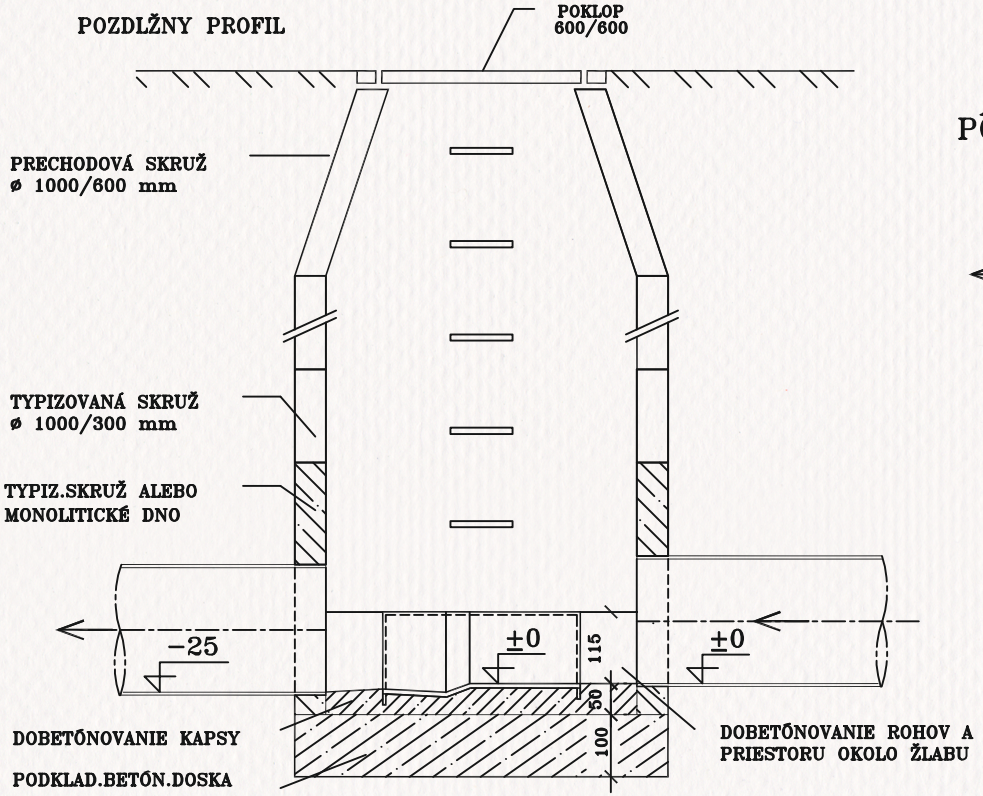

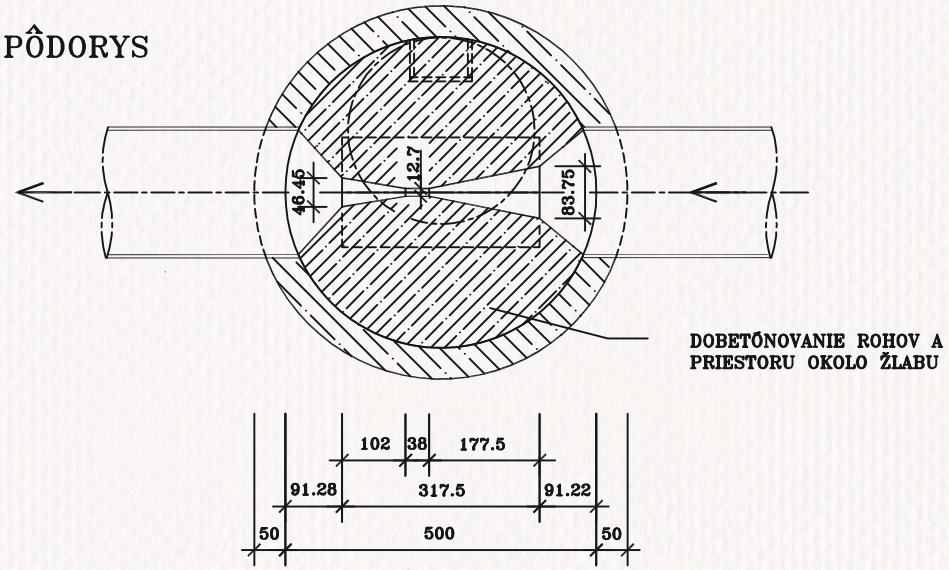

POZNÁMKA: PRESNÉ VÝŠKOVÉ UMIESTNENIE PARSHALLOVHO ŽLABU V ŠACHTE JE NUTNÉ URČIŤ HYDRAULICKÝM VÝPOČTOM.

Parshallov žľab v kruhovej mernej šachte

Meranie v potrubí

Parshallov žľab v betónovom prevedení

Meranie prietoku

Parshallov žľab plastový

ČISTÁ VODA
PRE ĽUDSTVO

EKOSERVIS®
SLOVENSKO

EKOSERVIS SLOVENSKO s.r.o.,
Stredná 126, 059 91 VEĽKÝ SLAVKOV
Tel.: +421 52 788 03 11,
Zákaznícka linka: 0905 202 502,
Servisná linka: 0905 960 431
E-mail: ekoservis@ekoservis.sk
FB: www.facebook.com/cistenievod
www.ekoservis.sk

JEDINEČNÝ TECHNOLOGICKÝ SYSTÉM V ČISTENÍ ODPADOVÝCH VÔD
MEMBRANE SYSTEM

LÍDER V ČISTIARŇACH ODPADOVÝCH VÔD NA TRHU
EKOSERVIS® SLOVENSKO
EKOSERVIS.SK

BUDUJEME ČISTEJŠIE ŽIVOTNÉ PROSTREDIE
ČISTEJŠIA VODA
CISTEJSIAVODA.SK