EKOSERVIS®
SLOVENSKO

AUTOMATICKÁ STANICA NA PRÍJEM ŽUMPOVÝCH VÔD „ASZŽV“

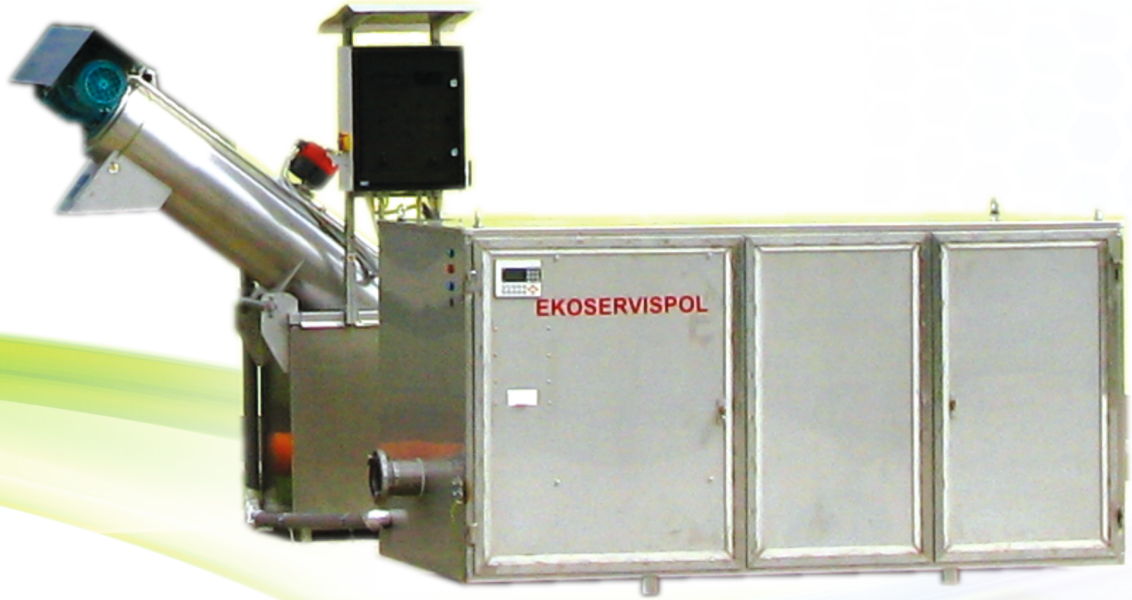

AUTOMATICKÁ STANICA NA PRÍJEM ŽUMPOVÝCH VÔD „ASZŽV“

1. O produkte

Automatická stanica na príjem žumpových vôd slúži na príjem zvážaných odpadových a žumpových vôd.

2. Princíp

ASZŽV je osadená za objektom hrubého predčistenia. Pozostáva z prijímacej stanice, hrubého predčistenia a akumulačnej nádrže.

Prijímacia stanica meria množstvo privezených vôd, kontroluje ich kvalitu a vydáva doklad o ich odobratí do procesu čistenia. Príjem žumpových vôd sa uskutočňuje pomocou čipovej karty, vydanej na základe zmluvy s prevádzkovateľom. Po pripojení fekálneho vozidla na ASZŽV a identifikovaní čipovou kartou sa odoberie vzorka za účelom kontroly kvality.

Kvalita vody sa sleduje v nasledujúcich parametroch – pH, vodivosť a teplota vôd. Ak systém zaznamená prekročenie hodnôt, ktoré nastavil prevádzkovateľ, systém neumožní príjem týchto vôd, klapka sa na vypúšťanie dovezených vôd neotvorí. V prípade, že odpadová voda je v súlade s požiadavkami, otvorí sa šupátko a odpadové vody sú cez **hrubé predčistenie** a prijímaciu jednotku vypúšťané do **akumulačnej nádrže**.

Po ukončení príjmu sa do pamäte počítača uložia informácie o množstve, kvalite a identifikácii dovozcu. Zároveň je vytlačený protokol o dovoze týchto vôd pre dovozcu. Zvážané vody je možné v zásobnej nádrži prevzdušňovať, ako aj premiešavať a na základe pokynov riadiacej jednotky postupne prečerpávať čerpadlom do čerpacej stanice.

Hrubé predčistenie sa nachádza v priestore stanice. Slúži na zachytenie hrubých a mechanických nečistôt v odpadových vodách. Do prevádzky sa spúšťa manuálne, pred vložením magnetickej čipovej karty do čítačky kariet.

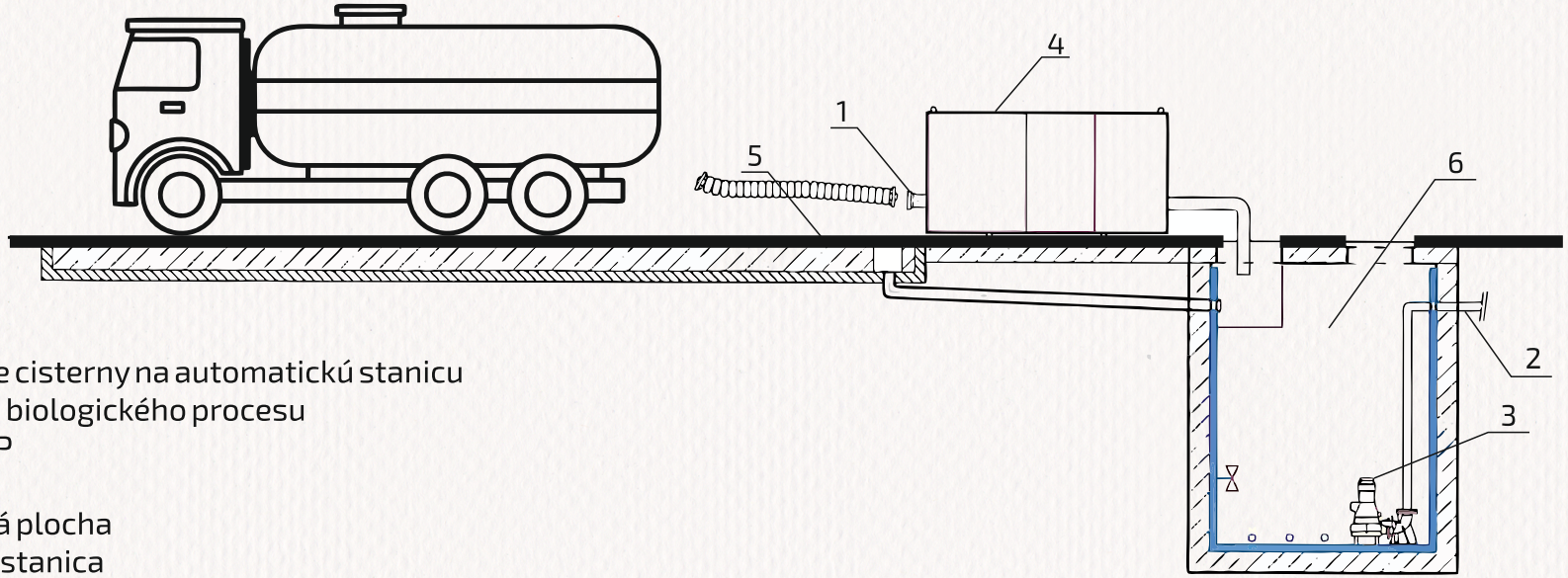

LEGENDA

1. Napojenie cisterny na automatickú stanicu
2. Výtlak do biologického procesu
3. NN ASRTP
4. ASZŽV
5. Spevnená plocha
6. Čerpacia stanica

Schéma

3. Výhody

- výhodou je použitie ASZŽV na miestach, kde nie je možná výstavba verejnej kanalizácie
- jednoduchá obsluha
- automatický systém
- kontrola kvality a množstva privezených vôd
- vydáva protokol dovozcovi
- poskytuje sumarizáciu údajov za účelom fakturácie
- zabezpečuje prečerpávanie odpadových vôd do procesu čistenia vo volenom režime
- možnosť prevedenia do vonkajšieho aj vnútorného prostredia (budova)

4. Technické parametre

- dĺžka 2 200 mm
- šírka 850 mm
- výška 1100 mm

Prijímacia stanica

Automatická stanica s hrubým predčistením

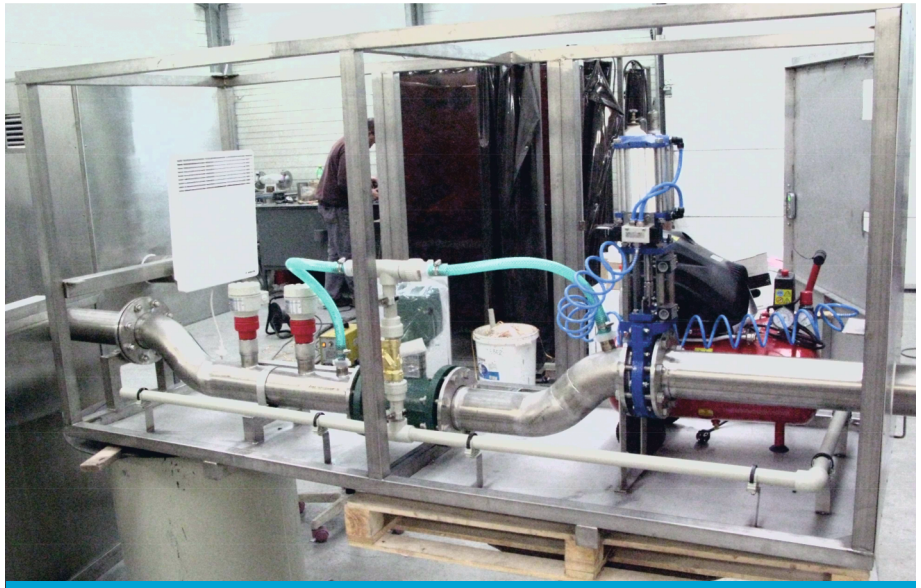

Prijímacia stanica

ASZŽV pri budove ČOV

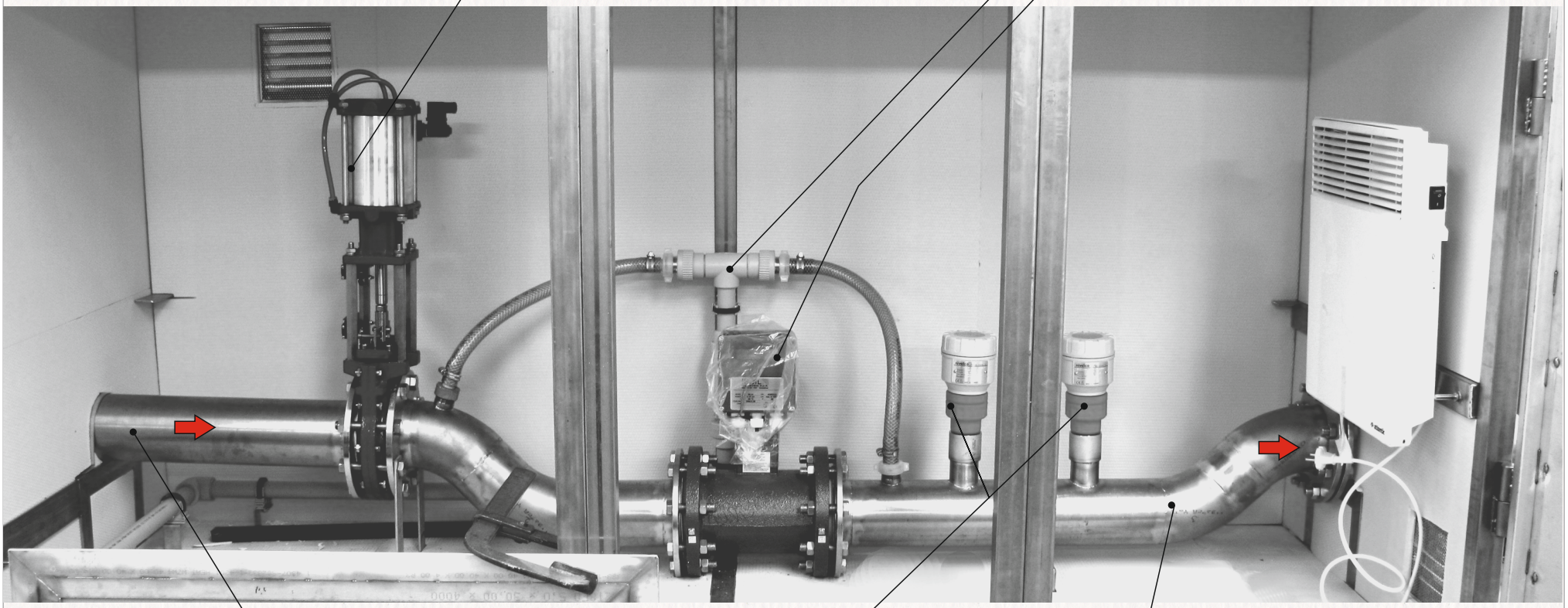

Technologická schéma

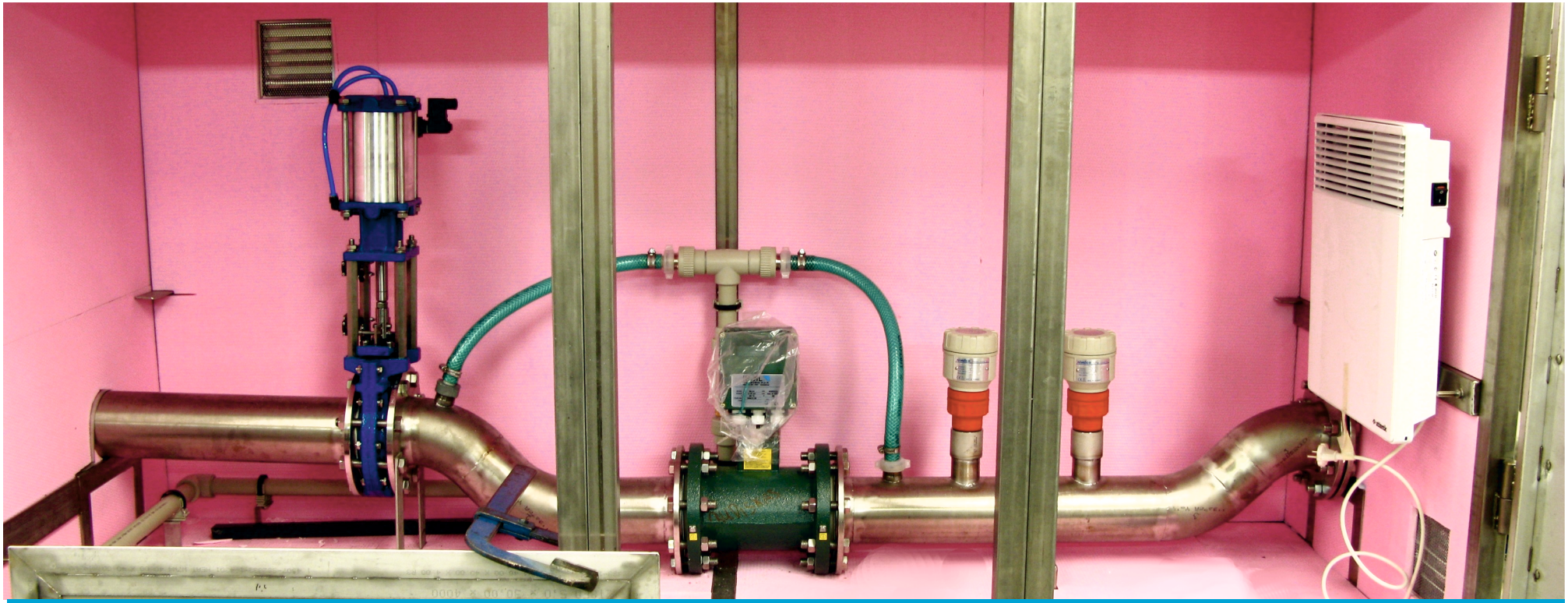

Prijímacia stanica

5. Garancie

- na dodané ASZŽV ako celok 36 mesiacov
- na strojné zariadenia (dúchadlá, miešadlá, čerpadlá) 24 mesiacov

6. Servis

- odporúčame vykonávať servis oprávnenou organizáciou s dlhoročnými skúsenosťami

ČISTÁ VODA
PRE ĽUDSTVO

EKOSERVIS®
SLOVENSKO

EKOSERVIS SLOVENSKO s.r.o.,
Stredná 126, 059 91 VEĽKÝ SLAVKOV
Tel.: +421 52 788 03 11,
Zákaznícka linka: 0905 202 502,
Servisná linka: 0905 960 431
E-mail: ekoservis@ekoservis.sk
FB: www.facebook.com/cistenievod

www.ekoservis.sk

JEDINEČNÝ TECHNOLOGICKÝ SYSTÉM V ČISTENÍ ODPADOVÝCH VÔD
MEMBRANE SYSTEM

LÍDER V ČISTIARŇACH ODPADOVÝCH VÔD NA TRHU
EKOSERVIS SLOVENSKO
EKOSERVIS.SK

BUDUJEME ČISTEJŠIE ŽIVOTNÉ PROSTREDIE
ČISTEJŠIA VODA
CISTEJSIAVODA.SK